Slika 1: mesto ureditve učilnice na prostem

Slika 2: prikaz postavitve

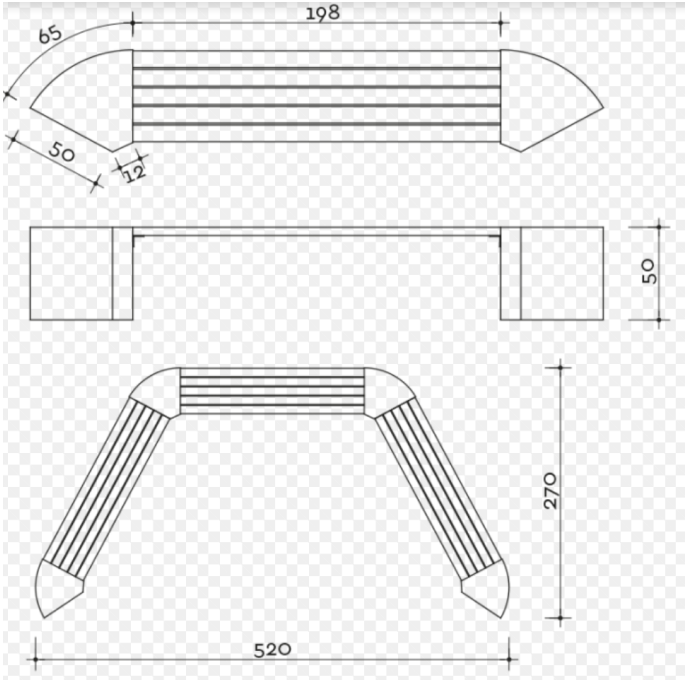

Slika 3: dimenzije